Instrukcje użytkowania

HOME DELUXE
WIR MACHEN DEIN ZUHAUSE

Fotel biurkowy ZELA

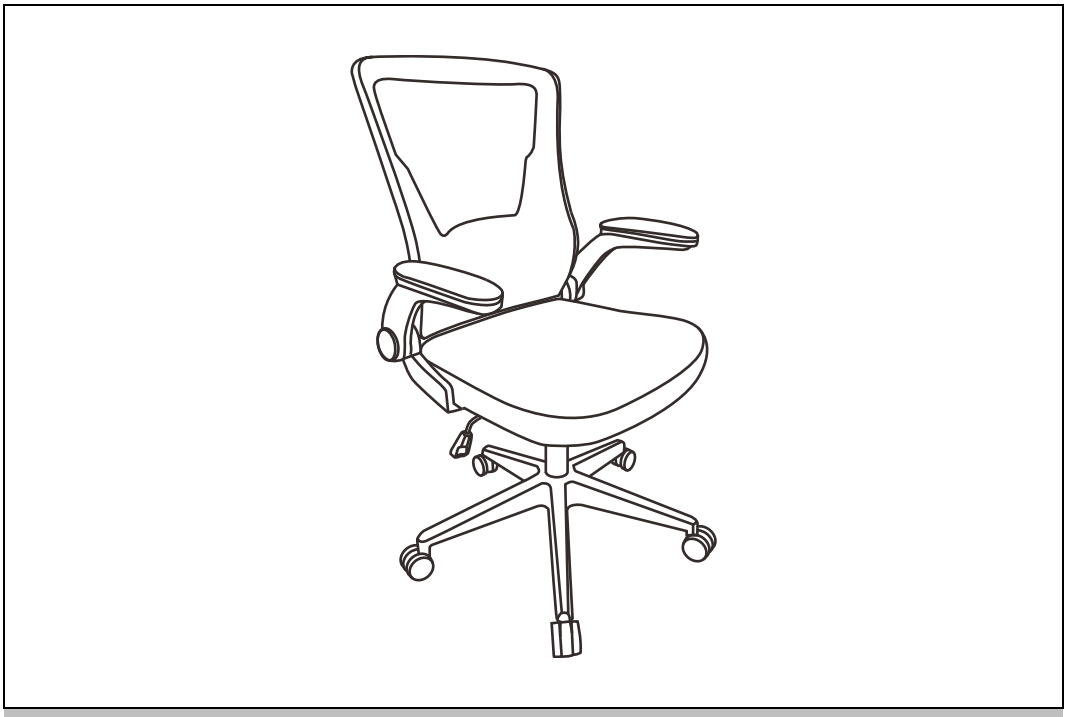

Oryginalna instrukcja obsługi

Zaprojektowany w Niemczech

WAŻNE:
ZACHOWAĆ NA PRZYSZŁOŚĆ.
PRZECZYTAJ UWAŻNIE!

Spis treści

1. Informacje ogólne ... 3
1.1. Przegląd produktów ... 3
1.2. Informacje ogólne ... 3
1.3. Informacje dotyczące gwarancji ... 3
2. Informacje dotyczące instrukcji obsługi ... 3
2.1. Dostępność instrukcji obsługi ... 3
2.2. Informacje na temat tłumaczenia ... 3
2.3. Grupy docelowe instrukcji obsługi ... 4
2.4. Objaśnienie symboli ... 4
2.5. Ogólne informacje na temat instrukcji obsługi ... 4
2.6. Użytkowanie zgodne z przeznaczeniem ... 4
2.7. Ogólne instrukcje bezpieczeństwa ... 5
3. Cechy produktu ... 6
3.1. Specyfikacje techniczne ... 6
4. Zakres dostawy ... 6
5. Instalacja ... 7
5.1. Instrukcje bezpieczeństwa ... 7
6. Jak używać ... 9
6.1. Instrukcje bezpieczeństwa ... 9
6.2. Pierwsze uruchomienie ... 9
6.3. Działanie ... 9
6.4. Miejsce przechowywania ... 10
7. Rozwiązywanie problemów ... 10
8. Konserwacja i pielęgnacja ... 10
9. Utylizacja ... 10

Szanowny kliencie,

Dziękujemy za wybór produktu firmy **Home Deluxe GmbH**. Mamy nadzieję, że korzystanie z nowego fotela biurkowego ZELA będzie przyjemnością

Instrukcja obsługi pomoże w konfiguracji, obsłudze i konserwacji produktu. Instrukcję obsługi i instrukcje bezpieczeństwa należy przeczytać uważnie i w całości. Postępuj zgodnie z tymi instrukcjami, aby uniknąć niebezpieczeństwa.

1. Informacje ogólne

1.1. Przegląd produktu

Model:
Krzesło do biurka ZELA Black | ID artykułu: 21577 | ID wariantu: 51330

1.2. Informacje ogólne

Aby spełnić nasze roszczenia, stale poprawiamy jakość, upraszczamy obsługę lub dostosowujemy produkty do wymagań klientów. W związku z tymi zmianami aktualną wersję instrukcji obsługi można znaleźć na naszej stronie internetowej.

Termin "produkt" jest używany w instrukcji obsługi w odniesieniu do "fotela biurkowego ZELA".

1.3. Gwarancja

Ustawowa odpowiedzialność za wady i prawa gwarancyjne obowiązują od daty zakupu.
Home Deluxe GmbH nie ponosi odpowiedzialności za szkody spowodowane nieprzestrzeganiem instrukcji obsługi. Reklamacje wynikające z niewłaściwego użytkowania nie są objęte gwarancją. W przypadku wad produktu prosimy o pisemny kontakt z naszym działem obsługi klienta za pomocą formularza kontaktowego na naszej stronie internetowej, podając nazwę produktu, numer seryjny i zdjęcie tabliczki znamionowej:

Home Deluxe GmbH
Schanzeweg 2
32312 Lübbecke
Lübbecke, Niemcy
Tel: +49 (0)5743 6181-0
www.home-deluxe-gmbh.de

W przypadku dalszych pytań prosimy o kontakt z naszym działem obsługi klienta za pośrednictwem formularza kontaktowego.

2. Informacje na temat instrukcji obsługi

2.1. Dostępność instrukcji obsługi

Instrukcja obsługi jest częścią produktu i powinna być przechowywana w komplecie i w bezpośrednim sąsiedztwie produktu.

2.2. Informacje na temat tłumaczenia

Oryginalna instrukcja obsługi została napisana w języku niemieckim. Każdy inny dostępny język jest tłumaczeniem wersji niemieckiej.

2.3. Grupy docelowe instrukcji użytkowania

Instrukcja użytkowania musi zostać przeczytana i przestrzegana przez każdą osobę zaangażowaną w jedną z poniższych czynności lub zastosowań:

- Rozpakowywanie
- Montaż / instalacja
- Uruchomienie / obsługa
- Konserwacja / testowanie / pielęgnacja
- Rozwiązywanie problemów / naprawa
- Utylizacja

2.4. Objaśnienie symboli

Symbol	Objaśnienie symbolu
	**OSTRZEŻENIE** Ten symbol wskazuje na możliwe zagrożenia, które mogą skutkować śmiercią lub poważnymi obrażeniami. Przed wykonaniem odpowiedniego kroku instalacji lub zastosowania należy zapoznać się z odpowiednią uwagą.
	**INFORMACJA** Ten symbol zawiera ważne informacje i wskazuje na uszkodzenia materiału. Należy ich przestrzegać przed wykonaniem odpowiedniego kroku instalacji lub zastosowania, aby zrozumieć problemy i uniknąć uszkodzeń.
	**Przeczytaj instrukcję obsługi** Symbol wskazuje, że przed montażem/instalacją i/lub uruchomieniem urządzenia należy uważnie przeczytać instrukcję obsługi.

2.5. Ogólne informacje dotyczące instrukcji obsługi

Instrukcja obsługi odnosi się do fotela biurkowego ZELA. Zawiera ona ważne informacje dotyczące montażu, instalacji, obsługi, konserwacji i czyszczenia. Przed rozpoczęciem użytkowania produktu należy dokładnie zapoznać się z instrukcją obsługi, w szczególności z instrukcjami dotyczącymi bezpieczeństwa; instrukcję obsługi należy przechowywać w bezpiecznym miejscu. Produkt należy użytkować wyłącznie w sposób opisany w niniejszej instrukcji obsługi, aby zapobiec przypadkowym obrażeniom lub uszkodzeniom. W przypadku przekazania produktu osobie trzeciej należy również przekazać niniejszą instrukcję obsługi.

2.6. Użytkowanie zgodne z przeznaczeniem

Produkt jest wysokiej jakości, trwały i przeznaczony lub odpowiedni wyłącznie do użytku prywatnego w rozsądnym i zwyczajowym zakresie. Ponadto nasz produkt **nie jest** przeznaczony do użytku komercyjnego. Użytkowanie komercyjne jest dozwolone wyłącznie za pisemną zgodą Home Deluxe GmbH.

Produkt jest przeznaczony jako mebel wypoczynkowy do gabinetu i biura.

Produkt należy użytkować wyłącznie w sposób opisany w niniejszej instrukcji obsługi. Każde inne użycie jest uważane za niewłaściwe i może skutkować uszkodzeniem mienia lub obrażeniami ciała. Producent nie ponosi odpowiedzialności za szkody spowodowane niewłaściwym lub nieprawidłowym użytkowaniem.

2.7. Ogólne instrukcje bezpieczeństwa

Ogólne ostrzeżenia o zagrożeniach



- Należy upewnić się, że wszystkie części są nieuszkodzone. Uszkodzone części stwarzają ryzyko obrażeń i mogą wpływać na bezpieczeństwo i działanie.
- Produkt należy umieszczać wyłącznie na bezpiecznej, równej i twardej powierzchni.
- Produkt musi stać ze wszystkimi kółkami na twardej powierzchni.
- Nie wprowadzać żadnych zmian w produkcie
- Regularnie sprawdzać zamocowanie.

Niebezpieczeństwo dla dzieci



- Dzieci należy trzymać z dala od materiałów opakowaniowych. Istnieje ryzyko uduszenia!
- Zakres dostawy zawiera małe części, które mogą zostać połknięte lub spowodować poważne obrażenia.
- **Niebezpieczeństwo przewrócenia!** Produkt nie jest zabawką dla dzieci, ścianką wspinaczkową ani sprzętem sportowym. Przy jednostronnym obciążeniu produkt może się przewrócić, co może spowodować śmierć.
- Dzieci mogą doznać obrażeń podczas zabawy produktem lub podciągania się na nim
- Nie ustawiać produktu bezpośrednio lub w bezpośrednim sąsiedztwie placu zabaw.
- Należy wyjaśnić dzieciom, jak prawidłowo korzystać z produktu i nigdy nie pozostawiać ich bez nadzoru podczas zabawy.
- Upewnić się, że małe dzieci nie wkładają małych części do ust.

Ryzyko obrażeń
Niewłaściwe obchodzenie się z produktem może prowadzić do obrażeń ciała



- Przed każdym użyciem należy sprawdzić produkt pod kątem widocznych uszkodzeń.
- Nie należy wprowadzać żadnych zmian konstrukcyjnych w produkcie. Wszelkie modyfikacje muszą być autoryzowane na piśmie przez producenta i przeprowadzane zgodnie z instrukcjami.
- Jeśli produkt jest uszkodzony, nie wolno go używać.

Ryzyko uszkodzenia



- Niewłaściwe obchodzenie się z produktem może prowadzić do jego uszkodzenia.
- Nie należy otwierać opakowania ostrymi przedmiotami (np. nożami, nożyczkami itp.), ponieważ może to spowodować uszkodzenie produktu. Zachować ostrożność podczas otwierania.
- Nie używaj produktu w pobliżu źródeł ciepła lub otwartego ognia.

3. Cechy produktu

3.1. Dane techniczne

ZELA	
Wymiary (szer. x gł. x wys.)	62 x 58 x 96 - 107 cm
Siedzisko (szer. x gł.)	52 x 50 cm
waga	11 kg
Nośność	maks. 120 kg
Materiał (rama)	metal
Materiał (tkanina)	100% poliester

4. Zakres dostawy

W momencie dostawy należy sprawdzić opakowanie pod kątem uszkodzeń zewnętrznych. Ponadto, natychmiast po rozpakowaniu należy sprawdzić, czy zakres dostawy jest kompletny oraz czy produkt i wszystkie jego komponenty są w idealnym stanie. Produkt należy montować tylko wtedy, gdy zakres dostawy jest kompletny i nieuszkodzony.

Komponenty/części

Nr	Opis	Ilość	Zdjęcia
A	Oparcie	1	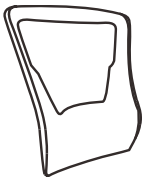
B	Siedzisko	1	
C	Mechanizm regulacji	1	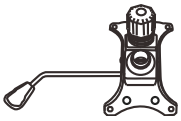
D1	Podłokietnik prawy	1	
D2	Podłokietnik lewy	1	
E	Sprężyna gazowa	1	

Nr	Opis	Ilość	Zdjęcia
F	Podstawa	1	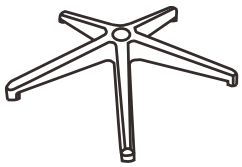
G	Kółka	5	
L	Klucz imbusowy	1	
M	Śruba (M6x20)	4	
N	Śruba (M6x25)	4	
O	Śruba (M6x35)	4	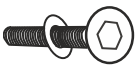
P	Wtyczka	4	

5. Montaż

- Przeczytaj uważnie poniższe instrukcje.

5.1. Instrukcje bezpieczeństwa

Należy przeczytać wszystkie informacje dotyczące zdrowia i bezpieczeństwa.

Ryzyko obrażeń
Nieprawidłowa obsługa podczas montażu może prowadzić do obrażeń

- Opakowanie należy otwierać od góry. Podczas otwierania opakowania należy zachować szczególną ostrożność, ponieważ zawiera ono delikatne elementy.
- Produkt należy umieszczać wyłącznie na bezpiecznej, równej i twardej powierzchni.
- Należy używać dostarczonego materiału montażowego.
- Błędy obsługi, błędy montażowe lub uszkodzenia spowodowane montażem nie są objęte gwarancją.
- Do montażu produktu wymagane są co najmniej 2 osoby.
- Podczas montażu należy nosić odzież ochronną, taką jak obuwie ochronne i rękawice ochronne.
- **Zwracamy uwagę, że Home Deluxe GmbH nie ponosi żadnych kosztów związanych z montażem lub usługami ręcznymi - takimi jak koszty elektryka lub porównywalne koszty specjalistyczne.**

Ilustracja	Etap montażu
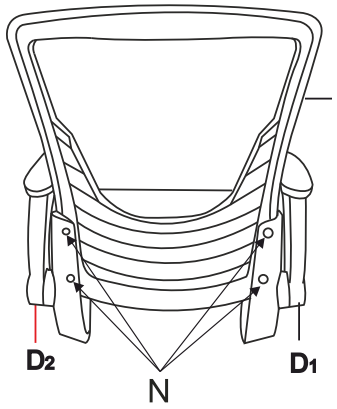	**Krok 1** - Przykręć oba podłokietniki (**D1+D2**) do oparcia (**A**) za pomocą śrub (**N**) i dokręć je.
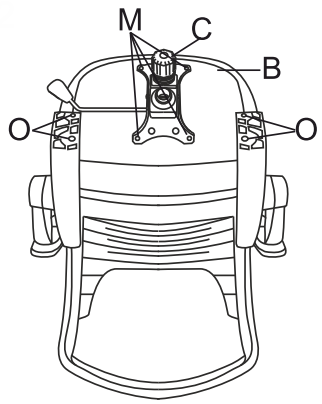	**Krok 2** - Przykryj podłogę kocem, aby zapobiec uszkodzeniu tkaniny. - Odwróć oparcie (**A**) do góry nogami. - Umieść siedzisko pod podłokietnikami (**D1+D2**) i przykręć je do siedziska (**B**) za pomocą śrub (**O)**. - Przymocuj mechanizm regulacji (**C**) do siedziska (**B**) za pomocą śrub **(M**) i dokręć je.
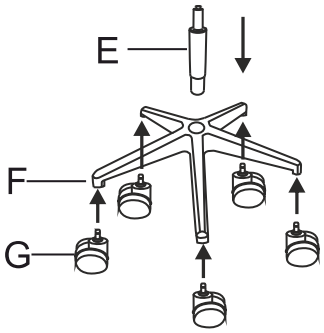	**Krok 3** - Wciśnij kółka (**G**) do podstawy gwiazdy (**F**), aż zatrzasną się na swoim miejscu. - Wciśnij sprężynę gazową (**E**) do środka podstawy gwiazdy (**F**), aż zostanie mocno osadzona. - Sprężyna dokręci się po pierwszym obciążeniu.
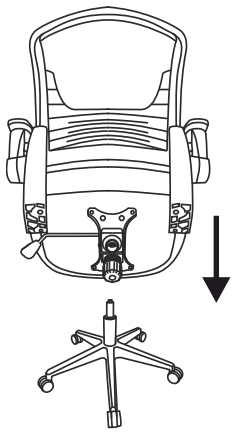	**Krok 4** - Włóż mechanizm regulacyjny do sprężyny gazowej i wciśnij go mocno na miejsce. - Zamontuj sprężynę gazową (**E**) w mechanizmie regulacji (**C**). - Zostanie ona zaciśnięta pod pierwszym obciążeniem.

Ilustracja	Etap montażu
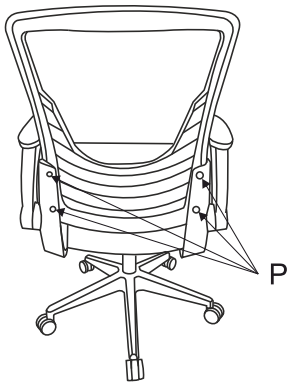	**Krok 5** - Wciśnij zatyczki (**P**) do podłokietnika.
	**Krok 6** - W pełni zmontowany fotel.

6. Zastosowanie

6.1. Instrukcje dotyczące bezpieczeństwa

Należy uważnie przeczytać poniższe informacje dotyczące zdrowia i bezpieczeństwa.

Ryzyko obrażeń
Nieprawidłowa obsługa podczas pracy może prowadzić do obrażeń i uszkodzeń



- Nie używaj uszkodzonego produktu.
- Nie wprowadzać żadnych zmian w produkcie.
- Produkt nie jest zabawką dla dzieci, ścianką wspinaczkową ani sprzętem sportowym. Dzieci nie mogą bawić się produktem.
- Nie używać produktu jako pomocy do wspinaczki.
- **Ryzyko uwięzienia!** Zachować ostrożność podczas regulacji produktu.
- **Ryzyko przewrócenia!** Podczas przesuwania po krawędziach dywanu itp. kółka mogą się zablokować i produkt może się przewrócić.
- Regularnie sprawdzać mocowanie.

6.2. Pierwsze uruchomienie

Przed pierwszym użyciem produktu należy sprawdzić, czy nie jest on uszkodzony. Produkt może być używany tylko wtedy, gdy nie jest uszkodzony.

6.3. Obsługa

Przed użyciem produktu należy sprawdzić

- prawidłowy stan.

6.4. Miejsce przechowywania

- Produkt należy przechowywać w suchym, dobrze wentylowanym miejscu, w miarę możliwości chronionym przed czynnikami atmosferycznymi.

7. Rozwiązywanie problemów

Jeśli podczas pracy urządzenia wystąpią następujące usterki, należy sprawdzić ich przyczyny, korzystając z poniższej tabeli. Jeśli usterki nie można usunąć za pomocą wymienionych środków, należy wyłączyć produkt z eksploatacji.

Usterka	Możliwa przyczyna	Rozwiązanie
Produkt chwieje się lub wibruje	- Produkt stoi na nierównej powierzchni - Śruby mocujące poluzowały się - Produkt jest zbyt mocno obciążony	- Umieść produkt na równej powierzchni - Dokręcić śruby mocujące - Przestrzegać limitów obciążenia
Produkt jest trudny do pchania	- Kółka są zablokowane przez kurz lub inne zanieczyszczenia	- Usunąć kurz lub inne zabrudzenia.
Powierzchnia siedziska obniża się pod obciążeniem	- Uszkodzona sprężyna gazowa - Uszkodzony mechanizm regulacji	- Wymienić sprężynę gazową - Wymienić mechanizm regulacji

Jeśli wystąpi inny problem z produktem, skontaktuj się z nami.

8. Konserwacja i pielęgnacja

Powierzchnie należy czyścić wilgotną szmatką i łagodnym detergentem. Do czyszczenia nie należy używać agresywnych środków czyszczących ani myjek wysokociśnieniowych.

Należy również przestrzegać instrukcji producenta środka czyszczącego.

9. Utylizacja

- Produkt i wszystkie komponenty należy utylizować zgodnie z lokalnymi i krajowymi przepisami, aby zapobiec szkodom dla środowiska.
- Nasze opakowania są wykonane z materiałów przyjaznych dla środowiska. Mogą one zostać poddane recyklingowi i w ten sposób służyć jako cenne surowce. Materiały opakowaniowe (karton, zabrudzone opakowania itp.) należy utylizować oddzielnie i prawidłowo, zgodnie z obowiązującymi przepisami krajowymi.
- W razie wątpliwości dotyczących utylizacji należy skontaktować się z producentem.
- Informacje na temat prawidłowej utylizacji można również uzyskać w lokalnych punktach utylizacji odpadów.

Home Deluxe GmbH
Schanzeweg 2
32312 Lübbecke
Lübbecke, Niemcy
Tel: +49 (0)5743 6181-0
www.home-deluxe-gmbh.de

GA-124-00-ZELA
2023/08